おおみなと臨海公園官民連携型賑わい拠点創出事業
特定公園施設整備計画

数 量 計 算 書

（参考資料）

平成３０年１２月

数　量　総　括　表

工　　種	種　　別	細　　別	規　　格	単位	当初計算値	当初設計値	変更計算値	変更設計値
敷地造成工	土工							
		掘削		m3	96.3	90		
	盛土工							
		盛土	流用土	m3	1,012.5	1,000		
修景施設整備工	高木 ・地被類植栽工							
		高木植栽	ﾊﾙﾆﾚ	本	13	13		
			ﾊﾙﾆﾚ（ｼﾝﾎﾞﾙﾂﾘｰ）	本	1	1		
		張芝	野芝	m2	1,048	1,048		
管理施設整備工	照明設備工							
		庭園灯基礎ﾌﾞﾛｯｸ		箇所	7	7		
		庭園灯ｺﾝｾﾝﾄ基礎ﾌﾞﾛｯｸ		箇所	5	5		
	柵工							
		車止め	ピラー型（移動式） ポリエチレン製	箇所	32.0	32		
			車止め用クサリ プラスチック製	m	148.5	148		
園路広場整備工	舗装準備工（広場）							
		透水シート	W=1.0m	m	119.4	119		
	ｱｽﾌｧﾙﾄ舗装工（広場）							
	ｶﾗｰｱｽﾌｧﾙﾄ舗装 （表層+路盤）							
	P-05	表層	開粒度ｱｽｺﾝ13 t=5cm	m2	63.5	63		
		下層路盤	再生砕石RC-40 t=25cm	m2	63.5	63		
	P-06	表層	開粒度ｱｽｺﾝ13 t=5cm	m2	74.6	74		
		下層路盤	再生砕石RC-40 t=25cm	m2	74.6	74		
	P-07	表層	開粒度ｱｽｺﾝ13 t=5cm	m2	144.2	144		
		下層路盤	再生砕石RC-40 t=25cm	m2	144.2	144		
	ｶﾗｰｱｽﾌｧﾙﾄ舗装 （ｵｰﾊﾞｰﾚｲ）							
	P-05 ｷｬﾒﾙｲｴﾛｰ	表層	開粒度ｱｽｺﾝ13 t=5cm	m2	206.6	206		
	P-06 ﾀﾞｰｸﾌﾞﾗｳﾝ	表層	開粒度ｱｽｺﾝ13 t=5cm	m2	154.0	154		

数　量　総　括　表

工　　種	種　　別	細　　別	規　　格	単位	当初計算値	当初設計値	変更計算値	変更設計値
園路広場整備工	P-07　ﾀﾞｰｸｸﾞﾘｰﾝ	表層	開粒度ｱｽｺﾝ13 t=5cm	m2	388.7	388		
	ｺﾝｸﾘｰﾄ系舗装工（広場）							
	ｲﾝﾀｰﾛｯｷﾝｸﾞ舗装（屋外）							
	P-01 ﾐｶｹﾞ	ﾌﾞﾛｯｸ舗装	ｲﾝﾀｰﾛｯｷﾝｸﾞﾌﾞﾛｯｸ 300×300×80	m2	792.3	792		
		路盤	再生砕石RC-40 t=15cm	m2	792.3	792		
	P-01 ﾐｶｹﾞ（融雪ﾀｲﾌﾟ）	ﾌﾞﾛｯｸ舗装	ｲﾝﾀｰﾛｯｷﾝｸﾞﾌﾞﾛｯｸ 300×300×80	m2	34.0	34		
		路盤	再生砕石RC-40 t=15cm	m2	34.0	34		
	P-02 ｷｬﾒﾙｲｴﾛｰ	ﾌﾞﾛｯｸ舗装	ｲﾝﾀｰﾛｯｷﾝｸﾞﾌﾞﾛｯｸ 300×300×80	m2	53.2	53		
		路盤	再生砕石RC-40 t=15cm	m2	53.2	53		
	P-03 ﾀﾞｰｸﾌﾞﾗｳﾝ	ﾌﾞﾛｯｸ舗装	ｲﾝﾀｰﾛｯｷﾝｸﾞﾌﾞﾛｯｸ 300×300×80	m2	116.0	116		
		路盤	再生砕石RC-40 t=15cm	m2	116.0	116		
	P-03 ﾀﾞｰｸﾌﾞﾗｳﾝ（融雪ﾀｲﾌﾟ）	ﾌﾞﾛｯｸ舗装	ｲﾝﾀｰﾛｯｷﾝｸﾞﾌﾞﾛｯｸ 300×300×80	m2	3.9	3		
		路盤	再生砕石RC-40 t=15cm	m2	3.9	3		
	P-04 ﾀﾞｰｸｸﾞﾘｰﾝ	ﾌﾞﾛｯｸ舗装	ｲﾝﾀｰﾛｯｷﾝｸﾞﾌﾞﾛｯｸ 300×300×80	m2	155.5	155		
		路盤	再生砕石RC-40 t=15cm	m2	155.5	155		
	P-04 ﾀﾞｰｸｸﾞﾘｰﾝ（融雪ﾀｲﾌﾟ）	ﾌﾞﾛｯｸ舗装	ｲﾝﾀｰﾛｯｷﾝｸﾞﾌﾞﾛｯｸ 300×300×80	m2	11.2	11		
		路盤	再生砕石RC-40 t=15cm	m2	11.2	11		
	石材系舗装工（広場）							
		P-08 ｱｸｾﾝﾄﾍﾟｲﾌﾞ（御影石舗装）	@ 5m(周長365m)	箇所	73	73		
	縁石工（広場）							
		E-01 ｺﾝｸﾘｰﾄｴｯｼﾞ		m	518.0	518		
		E-02 差し込み型ｽﾁｰﾙｴｯｼﾞ		m	59.5	59		
	視覚障害者誘導標示工（広場）							
		視覚障害者誘導標示	点状	m	11.4	11		
			線状	m	26.4	26		
	ｱｽﾌｧﾙﾄ舗装工（通路）							
		表層	密粒度ｱｽｺﾝ13 t=5cm	m2	115.8	115		
		下層路盤	再生砕石RC-40 t=25cm	m2	115.8	115		

数　量　総　括　表

工　　種	種　　別	細　　別	規　　格	単位	当初計算値	当初設計値	変更計算値	変更設計値
園路広場整備工	ﾌﾞﾛｯｸ舗装工（通路）							
	歩道・自転車道	ｲﾝﾀｰﾛｯｷﾝｸﾞ舗装	ｶﾗｰ:ﾐｶｹﾞ 300×300×60	m2	171.2	171		
		路盤	再生砕石RC-40 t=15cm	m2	171.2	171		
	駐輪ｽﾍﾟｰｽ	ｲﾝﾀｰﾛｯｷﾝｸﾞ舗装	ｶﾗｰ:ﾐｶｹﾞ 300×300×60	m2	31.6	31		
		路盤	再生砕石RC-40 t=15cm	m2	31.6	31		
	ｲﾝﾀｰﾛｯｷﾝｸﾞ端部	ｲﾝﾀｰﾛｯｷﾝｸﾞ舗装	ｶﾗｰ:ﾐｶｹﾞ 100×200×60	m2	5.5	5		
		路盤	再生砕石RC-40 t=15cm	m2	5.5	5		
	縁石工（通路）							
		地先境界ﾌﾞﾛｯｸ	A種　120×120×600	m	195.6	195		
	芝付工（通路）							
		張芝	野芝	m2	752.4	752		
	区画線工（通路）							
		溶融式区画線	実線　W=45cm	m	24.0	24		
		視覚障害者誘導標示	点状　W=30cm	m	6.0	6		
			線状　W=30cm	m	86.1	86		
休養施設整備工	ﾍﾞﾝﾁ・ﾃｰﾌﾞﾙ工							
		F-02-a ﾛﾝｸﾞﾍﾞﾝﾁ	(ｺﾝｸﾘｰﾄ)	箇所	1	1		
		F-02-b ﾛﾝｸﾞﾍﾞﾝﾁ	(ｺﾝｸﾘｰﾄ)	箇所	2	2		
		F-02-c ﾛﾝｸﾞﾍﾞﾝﾁ	(ｺﾝｸﾘｰﾄ)	箇所	3	3		
		F-02-d ﾛﾝｸﾞﾍﾞﾝﾁ	(ｺﾝｸﾘｰﾄ)	箇所	2	2		
		F-02-e ﾛﾝｸﾞﾍﾞﾝﾁ	(ｺﾝｸﾘｰﾄ)	箇所	1	1		
		F-03-a ﾛﾝｸﾞﾍﾞﾝﾁ	(ｺﾝｸﾘｰﾄ+再生木ﾃﾞｯｷ)	箇所	1	1		
		F-03-b ﾛﾝｸﾞﾍﾞﾝﾁ	(ｺﾝｸﾘｰﾄ+再生木ﾃﾞｯｷ)	箇所	1	1		
		F-04 ｽﾄﾚｰﾄﾍﾞﾝﾁ		箇所	2	2		
		F-05 ﾃｰﾌﾞﾙ		箇所	7	7		
		F-06 無垢石ｽﾂｰﾙ		箇所	7	7		
		F-07 ﾄﾗｲｱﾝｸﾞﾙﾃｰﾌﾞﾙ/ｽﾂｰﾙ		箇所	1	1		
		F-08 ﾘﾗｸｾﾞｰｼｮﾝﾍﾞﾝﾁ		箇所	2	2		
		F-09 ｺﾝｸﾘｰﾄｳｫｰﾙ		箇所	1	1		

数　量　総　括　表

工　　種	種　　別	細　　別	規　　格	単位	当初計算値	当初設計値	変更計算値	変更設計値
休養施設整備工		F-10 飛び石		m	94.0	94		
	ﾊﾟｰｺﾞﾗ工							
		F-01 ﾊﾟｰｺﾞﾗ		箇所	2	2		

敷 地 造 成 工　数量集計表

種　　別	細　　別	規　　格	単位	数　　量	摘　　要
土工					
	掘削		m3	96.3	
盛土工					
	盛土	流用土	m3	1,012.5	

種　　別	算　　式	単位	数　　量
土　工 掘削	平均断面法計算書より		
	V=96.3　96.30	m3	96.3
盛土工 盛土	平均断面法計算書より		
	V=1,012.5　1012.50	m3	1,012.5
床堀	V=7.74＋3.89＋86.7＋19.68　118.01		
埋戻	V=（7.41＋3.56＋16.0＋14.86）×1.11　46.43		
不足土	隣接工事発生土を流用 V=（96.3＋118.01）－（1012.5＋46.43）　△ 844.60		

土　　工

【ｳｪﾙﾈｽﾌﾟﾗｻﾞ】平 均 断 面 法 計 算 書

測　　点	距　離	CA：掘削					
		断面積	平均断面積	体　積			
	m	m2	m2	m3			
NO.　10 ＋ 13.25	0.000	3.0					
NO.　11 ＋ 0.00	6.750	3.0	3.02	20.4			
NO.　12 ＋ 0.00	20.000	1.2	2.09	41.8			
NO.　13 ＋ 0.00	20.000	0.8	0.97	19.4			
NO.　13 ＋ 18.85	18.850	0.8	0.78	14.7			
計	65.600			96.3			

土　　工

【ｳｪﾙﾈｽﾌﾟﾗｻﾞ】平 均 断 面 法 計 算 書

測　　点	距　離	BA：盛土					
		断面積	平均断面積	体　積			
	m	m2	m2	m3			
NO.　6 ＋ 0.00	0.000	0.1					
NO.　6 ＋ 10.00	10.000	24.2	12.13	121.3			
NO.　7 ＋ 0.00	10.000	19.4	21.78	217.8			
NO.　8 ＋ 0.00	20.000	7.2	13.28	265.6			
NO.　9 ＋ 0.00	20.000	2.1	4.63	92.6			
NO.　10 ＋ 0.00	20.000	18.0	10.05	201.0			
NO.　10 ＋ 12.69	12.690	0.0	9.00	114.2			
計	92.690			1,012.5			

修景施設整備工　　数量集計表

種　　別	細　　別	規　　格	単位	数　　量	摘　　要
高木 ・地被類植栽工	高木植栽	ハルニレ	本	13	
		ハルニレ（シンボルツリー）	本	1	
	張芝	野芝	m2	1,048	

種　　別	算　　式	単位	数　　量
高木・地被類植栽工			
高木植栽　ハルニレ	ｳｪﾙﾈｽﾌﾟﾗｻﾞ植栽配置図・ﾘｽﾄより	本	13
ハルニレ（ｼﾝﾎﾞﾙﾂﾘｰ）	ｳｪﾙﾈｽﾌﾟﾗｻﾞ植栽配置図・ﾘｽﾄより	本	1
張芝　野芝	ｳｪﾙﾈｽﾌﾟﾗｻﾞ植栽配置図・ﾘｽﾄより	m2	1,048

管理施設整備工 数量集計表

種　　別	細　　別	規　　格	単位	数　　量	摘　　要
照明設備工					
	庭園灯基礎ﾌﾞﾛｯｸ		箇所	7	
	庭園灯ｺﾝｾﾝﾄ基礎ﾌﾞﾛｯｸ		箇所	5	
柵工	車止め	ﾋﾟﾗｰ型 移動式(ﾎﾟﾘｴﾁﾚﾝ)	箇所	32	
		車止め用ｸｻﾘ(ﾌﾟﾗｽﾁｯｸ) 6mm	m	148.5	

種　　別	算　　式	単位	数　　量
照明設備工			
庭園灯基礎ﾌﾞﾛｯｸ	N= 7	箇所	7
庭園灯ｺﾝｾﾝﾄ 基礎ﾌﾞﾛｯｸ	N= 5	箇所	5

種　　別	算　　式	単位	数　　量
柵工	付帯計画平面図より		
車止め ﾋﾟﾗｰ型 移動式	N=32	箇所	32
車止め用ｸｻﾘ (ﾌﾟﾗｽﾁｯｸ) 6mm	L=148.5	m	148.5

歩車道境界ブロック

標準型(A種,片面R)

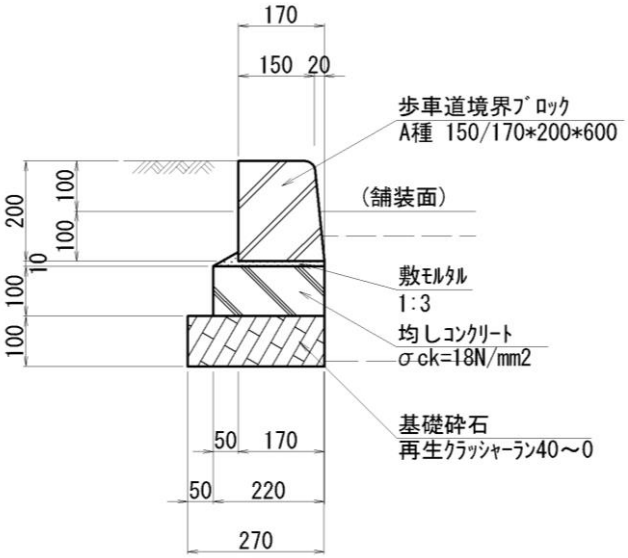

10m当たり

項　　目	算　　式	単位	数　量
基礎砕石	A=　0.27*10	m2	2.70
基礎型枠	A=　0.10*2*10	m2	2.00
均しｺﾝｸﾘｰﾄ	V=　0.220*0.10*10	m3	0.22
敷ﾓﾙﾀﾙ	V=　0.220*0.01*10	m3	0.02
歩車道境界ブロック 標準型(A種,片面R)	N=　10/0.6	個	16.67

歩車道境界ブロック

標準型(C種,片面R)

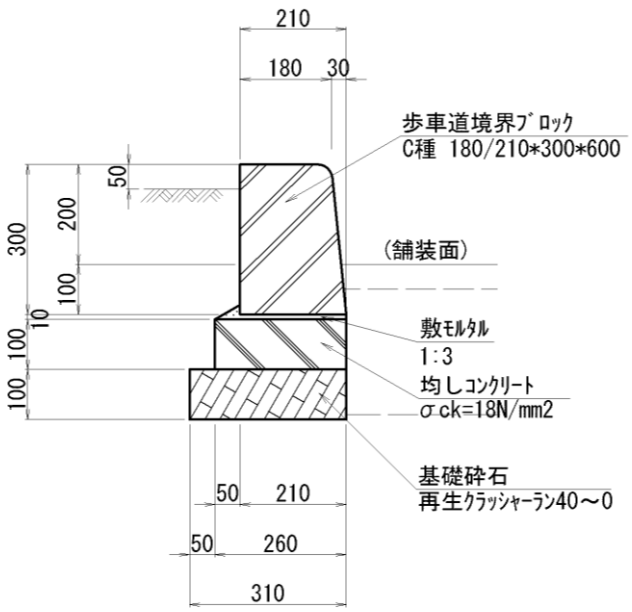

10m当たり

項　　目	算　　式	単位	数　量
基礎砕石	A=　0.31*10	m2	3.10
基礎型枠	A=　0.10*2*10	m2	2.00
均しｺﾝｸﾘｰﾄ	V=　0.260*0.10*10	m3	0.26
敷ﾓﾙﾀﾙ	V=　0.260*0.01*10	m3	0.03
歩車道境界ブロック 標準型(C種,片面R)	N=　10/0.6	個	16.67

歩車道境界ブロック

低頭型(C種)

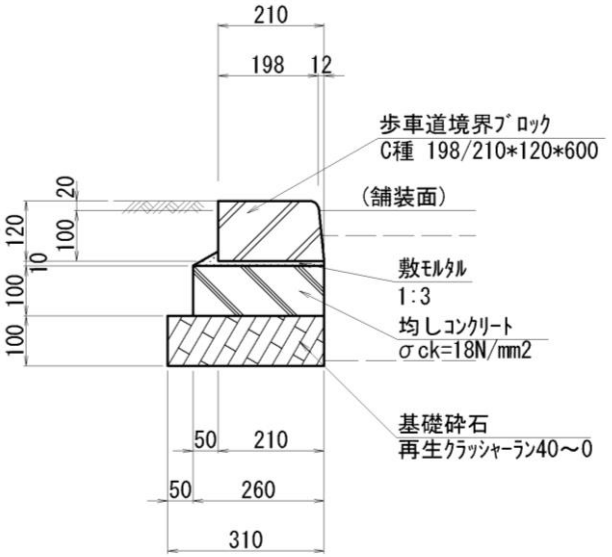

10m当たり

項　　目	算　　式	単位	数　量
基礎砕石	A=　0.31*10	m2	3.10
基礎型枠	A=　0.10*2*10	m2	2.00
均しｺﾝｸﾘｰﾄ	V=　0.260*0.10*10	m3	0.26
敷ﾓﾙﾀﾙ	V=　0.260*0.01*10	m3	0.03
歩車道境界ブロック 低頭型(C種)	N=　10/0.6	個	16.67

地先境界ブロック

A種

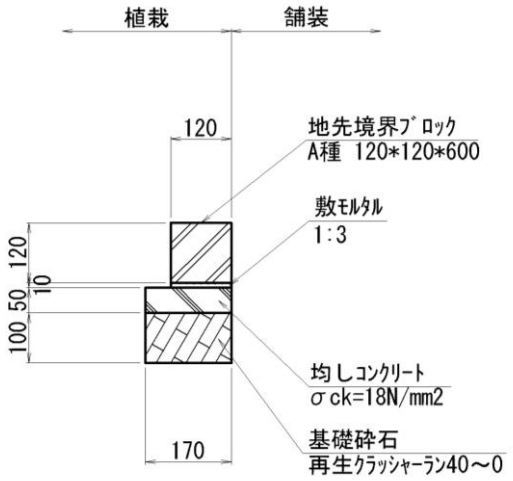

10m当たり

項　　目	算　　式	単位	数　量
基礎砕石	A=　0.17*10	m2	1.70
基礎型枠	A=　0.05*2*10	m2	1.00
均しｺﾝｸﾘｰﾄ	V=　0.17*0.05*10	m3	0.09
敷ﾓﾙﾀﾙ	V=　0.12*0.01*10	m3	0.01
地先境界ブロック A種	N=　10/0.6	個	16.67

ｲﾝﾀｰﾛｯｷﾝｸﾞﾌﾞﾛｯｸ端部

（歩道・自転車道境界部）

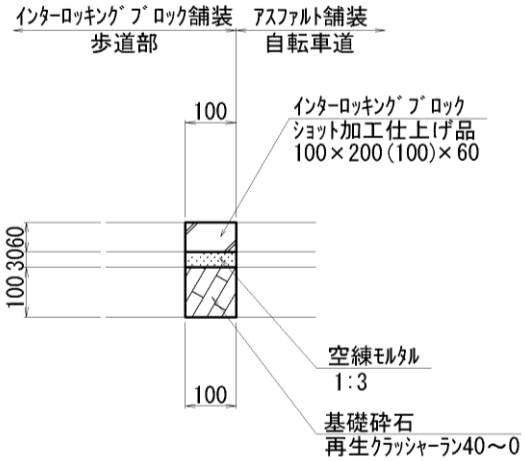

10m当たり

項　　目	算　　式	単位	数　量
基礎砕石	A=　0.10*10	m2	1.00
敷ﾓﾙﾀﾙ	V=　0.10*0.03*10	m3	0.03
ｲﾝﾀｰﾛｯｷﾝｸﾞﾌﾞﾛｯｸ 100×200×60	N=　10/0.2	個	50.00

園路広場整備工　数量集計表(1)

種　　別	細　　別	規　　格	単位	数　　量	摘　　要
舗装準備工（広場）					
	透水シート	W=1.0m	m	119.4	
ｱｽﾌｧﾙﾄ舗装工（広場）					
ｶﾗｰｱｽﾌｧﾙﾄ舗装（表層+路盤）					
P-05	表層	開粒度ｱｽｺﾝ13 t=5cm	m2	63.5	
	下層路盤	再生砕石 RC-40 t=25cm	m2	63.5	
P-06	表層	開粒度ｱｽｺﾝ13 t=5cm	m2	74.6	
	下層路盤	再生砕石 RC-40 t=25cm	m2	74.6	
P-07	表層	開粒度ｱｽｺﾝ13 t=5cm	m2	144.2	
	下層路盤	再生砕石 RC-40 t=25cm	m2	144.2	
ｶﾗｰｱｽﾌｧﾙﾄ舗装（ｵｰﾊﾞｰﾚｲ）					
P-05	表層	開粒度ｱｽｺﾝ13 t=5cm	m2	206.6	
P-06	表層	開粒度ｱｽｺﾝ13 t=5cm	m2	154.0	
P-07	表層	開粒度ｱｽｺﾝ13 t=5cm	m2	388.7	
ｺﾝｸﾘｰﾄ系舗装工（広場）					
ｲﾝﾀｰﾛｯｷﾝｸﾞ舗装(屋外)					
P-01 ﾐｶｹﾞ	ﾌﾞﾛｯｸ舗装	ｲﾝﾀｰﾛｯｷﾝｸﾞﾌﾞﾛｯｸ 300×300×80	m2	792.3	
	路盤	再生砕石　RC-40　t=15cm	m2	792.3	
P-01 ﾐｶｹﾞ（融雪ﾀｲﾌﾟ）	ﾌﾞﾛｯｸ舗装	ｲﾝﾀｰﾛｯｷﾝｸﾞﾌﾞﾛｯｸ 300×300×80	m2	34.0	
	路盤	再生砕石　RC-40　t=15cm	m2	34.0	
P-02 ｷｬﾒﾙｲｴﾛｰ	ﾌﾞﾛｯｸ舗装	ｲﾝﾀｰﾛｯｷﾝｸﾞﾌﾞﾛｯｸ 300×300×80	m2	53.2	
	路盤	再生砕石　RC-40　t=15cm	m2	53.2	
P-03 ﾀﾞｰｸﾌﾞﾗｳﾝ	ﾌﾞﾛｯｸ舗装	ｲﾝﾀｰﾛｯｷﾝｸﾞﾌﾞﾛｯｸ 300×300×80	m2	116.0	
	路盤	再生砕石　RC-40　t=15cm	m2	116.0	
P-03 ﾀﾞｰｸﾌﾞﾗｳﾝ（融雪ﾀｲﾌﾟ）	ﾌﾞﾛｯｸ舗装	ｲﾝﾀｰﾛｯｷﾝｸﾞﾌﾞﾛｯｸ 300×300×80	m2	3.9	
	路盤	再生砕石　RC-40　t=15cm	m2	3.9	

園路広場整備工　数量集計表(2)

種　　別	細　　別	規　　格	単位	数　　量	摘　　要
ｺﾝｸﾘｰﾄ系舗装工（広場）					
ｲﾝﾀｰﾛｯｷﾝｸﾞ舗装(屋外)					
P-04 ﾀﾞｰｸｸﾞﾘｰﾝ	ﾌﾞﾛｯｸ舗装	ｲﾝﾀｰﾛｯｷﾝｸﾞﾌﾞﾛｯｸ 300×300×80	m2	155.5	
	路盤	再生砕石　RC-40　t=15cm	m2	155.5	
P-04 ﾀﾞｰｸｸﾞﾘｰﾝ（融雪ﾀｲﾌﾟ）	ﾌﾞﾛｯｸ舗装	ｲﾝﾀｰﾛｯｷﾝｸﾞﾌﾞﾛｯｸ 300×300×80	m2	11.2	
	路盤	再生砕石　RC-40　t=15cm	m2	11.2	
石材系舗装工（広場）					
P-08 ｱｸｾﾝﾄﾍﾟｲﾌﾞ	御影石舗装	@5m(周長365m)	箇所	73	
縁石工（広場）					
	E-01 ｺﾝｸﾘｰﾄｴｯｼﾞ		m	518.0	
	E-02 差し込み型ｽﾁｰﾙｴｯｼﾞ		m	59.5	
視覚障害者誘導標示工（広場）					
	視覚障害者誘導標示	点状	m	11.4	
		線状	m	26.4	
ｱｽﾌｧﾙﾄ舗装工（通路）					
	表層	密粒度ｱｽｺﾝ13 t=5cm	m2	115.8	
	下層路盤	再生砕石 RC-40 t=25cm	m2	115.8	
ﾌﾞﾛｯｸ舗装工（通路）					
歩道・自転車道	ｲﾝﾀｰﾛｯｷﾝｸﾞﾌﾞﾛｯｸ舗装	ｶﾗｰ：ﾐｶｹﾞ 300×300×60	m2	171.2	
	路盤	再生砕石　RC-40　t=15cm	m2	171.2	
駐輪ｽﾍﾟｰｽ	ｲﾝﾀｰﾛｯｷﾝｸﾞﾌﾞﾛｯｸ舗装	ｶﾗｰ：ﾐｶｹﾞ 300×300×60	m2	31.6	
	路盤	再生砕石　RC-40　t=15cm	m2	31.6	
ｲﾝﾀｰﾛｯｷﾝｸﾞ端部	ｲﾝﾀｰﾛｯｷﾝｸﾞﾌﾞﾛｯｸ舗装	ｶﾗｰ:ﾐｶｹﾞ 100×200×60	m2	5.5	
	路盤	再生砕石　RC-40　t=15cm	m2	5.5	

園路広場整備工　数量集計表(3)

種　　別	細　　別	規　　格	単位	数　　量	摘　　要
縁石工（通路）					
	地先境界ﾌﾞﾛｯｸ	A種　120×120×600	m	195.6	
芝付工（通路）					
	張芝	野芝	m2	752.4	
区画線工（通路）					
	溶融式区画線	実線W=45cm	m	24.0	
	視覚障害者誘導標示	点状　W=30cm	m	6.0	
	視覚障害者誘導標示	線状　W=30cm	m	86.1	

種　　別	算　　式	単位	数　　量
舗装準備工			
透水ｼｰﾄ W=1.0m	L=106.8+12.6	m	119.4
ｱｽﾌｧﾙﾄ舗装工	ｳｪﾙﾈｽﾌﾟﾗｻﾞ外構図より		
ｶﾗｰｱｽﾌｧﾙﾄ舗装(表層+路盤)	P-05 A=63.5 = 63.5	m2	63.5
	P-06 A=74.6 = 74.6	m2	74.6
	P-07 A=144.2 = 144.2	m2	144.2
ｶﾗｰｱｽﾌｧﾙﾄ舗装(ｵｰﾊﾞｰﾚｲ)	P-05 A=206.6 = 206.6	m2	206.6
	P-06 A=154.0 = 154.0	m2	154.0
	P-07 A=388.7 = 388.7	m2	388.7
ｺﾝｸﾘｰﾄ系舗装工	ｳｪﾙﾈｽﾌﾟﾗｻﾞ外構図より		
ｲﾝﾀｰﾛｯｷﾝｸﾞ舗装(屋外) ｲﾝﾀｰﾛｯｷﾝｸﾞﾌﾞﾛｯｸ	P-01 ﾐｶｹﾞ A=792.3 = 792.3	m2	792.3
	P-01 ﾐｶｹﾞ(融雪ﾀｲﾌﾟ) A=34.0 = 34.0	m2	34.0
	P-02 ｷｬﾒﾙｲｴﾛｰ A=53.2 = 53.2	m2	53.2
	P-03 ﾀﾞｰｸﾌﾞﾗｳﾝ A=116.0 = 116.0	m2	116.0
	P-03 ﾀﾞｰｸﾌﾞﾗｳﾝ (融雪ﾀｲﾌﾟ) A=3.97 = 3.9	m2	3.9
	P-04 ﾀﾞｰｸｸﾞﾘｰﾝ A=155.5 = 155.5	m2	155.5
	P-04 ﾀﾞｰｸｸﾞﾘｰﾝ(融雪ﾀｲﾌﾟ) A=11.2 = 11.2	m2	11.2

種　　別	算　　式	単位	数　　量
石材系舗装工			
P-08 ｱｸｾﾝﾄﾍﾟｲﾌﾞ(御影石舗装)	@5m(周長365m) N=73	箇所	73
縁石工	ｳｪﾙﾈｽﾌﾟﾗｻﾞ外構図より		
E-01 ｺﾝｸﾘｰﾄｴｯｼﾞ	L=518.0	m	518.0
E-02 差し込み型ｽﾁｰﾙｴｯｼﾞ	L=59.5	m	59.5
視覚障害者誘導標示工			
視覚障害者誘導標示	点状　L=11.4	m	11.4
	線状　L=26.4	m	26.4

種　　別	算　　式	単位	数　　量
ｱｽﾌｧﾙﾄ舗装工			
管理用通路	表層+路盤 A=115.84	m2	115.8
ﾌﾞﾛｯｸ舗装工			
歩道・自転車道	A=68.40+16.63+68.40+17.81	m2	171.2
駐輪ｽﾍﾟｰｽ	A=31.68	m2	31.6
ｲﾝﾀｰﾛｯｷﾝｸﾞ端部	A=0.10×（37.58+17.81）	m2	5.5
縁石工			
地先境界ﾌﾞﾛｯｸ A種　120×120×600	L=60.90+8.79+37.58+10.09+18.09+19.99+40.22	m	195.6
芝付工			
張芝　野芝	A=571.61+180.88	m2	752.4
区画線工			
溶融式区画線　実線W=45cm	L=24.0	m	24.0
視覚障害者誘導標示 W=30cm　点状	L=6.0m	m	6.0
視覚障害者誘導標示 W=30cm　線状	L=86.1m	m	86.1

地先境界ブロック

A種

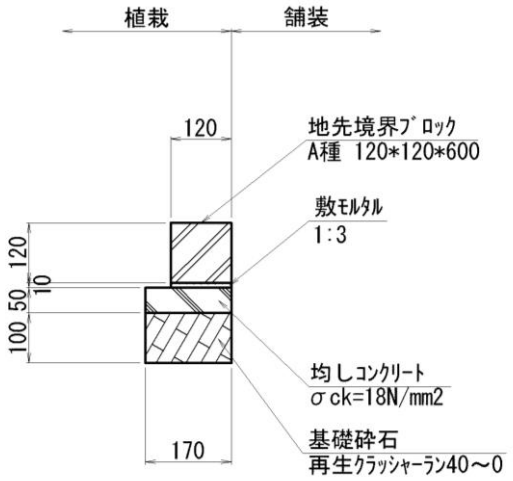

10m当たり

項　　目	算　　式	単位	数　量
基礎砕石	A=　0.17*10	m2	1.70
基礎型枠	A=　0.05*2*10	m2	1.00
均しｺﾝｸﾘｰﾄ	V=　0.17*0.05*10	m3	0.09
敷ﾓﾙﾀﾙ	V=　0.12*0.01*10	m3	0.01
地先境界ブロック A種	N=　10/0.6	個	16.67

ｲﾝﾀｰﾛｯｷﾝｸﾞﾌﾞﾛｯｸ端部

（歩道・自転車道境界部）

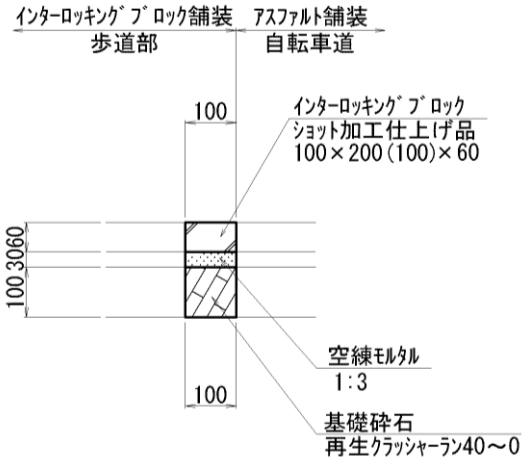

10m当たり

項　　目	算　　式	単位	数　量
基礎砕石	A=　0.10*10	m2	1.00
敷ﾓﾙﾀﾙ	V=　0.10*0.03*10	m3	0.03
ｲﾝﾀｰﾛｯｷﾝｸﾞﾌﾞﾛｯｸ 100×200×60	N=　10/0.2	個	50.00

休 養 施 設 整 備 工　数量集計表

種　　別	細　　別	規　　格	単位	数　　量	摘　　要
ﾍﾞﾝﾁ・ﾃｰﾌﾞﾙ工					
	F-02-a ﾛﾝｸﾞﾍﾞﾝﾁ	(ｺﾝｸﾘｰﾄ)	箇所	1	
	F-02-b ﾛﾝｸﾞﾍﾞﾝﾁ	(ｺﾝｸﾘｰﾄ)	箇所	2	
	F-02-c ﾛﾝｸﾞﾍﾞﾝﾁ	(ｺﾝｸﾘｰﾄ)	箇所	3	
	F-02-d ﾛﾝｸﾞﾍﾞﾝﾁ	(ｺﾝｸﾘｰﾄ)	箇所	2	
	F-02-e ﾛﾝｸﾞﾍﾞﾝﾁ	(ｺﾝｸﾘｰﾄ)	箇所	1	
	F-03-a ﾛﾝｸﾞﾍﾞﾝﾁ	(ｺﾝｸﾘｰﾄ+再生木ﾃﾞｯｷ)	箇所	1	
	F-03-b ﾛﾝｸﾞﾍﾞﾝﾁ	(ｺﾝｸﾘｰﾄ+再生木ﾃﾞｯｷ)	箇所	1	
	F-04 ｽﾄﾚｰﾄﾍﾞﾝﾁ		箇所	2	
	F-05 ﾃｰﾌﾞﾙ		箇所	7	
	F-06 無垢石ｽﾂｰﾙ		箇所	7	
	F-07 ﾄﾗｲｱﾝｸﾞﾙﾃｰﾌﾞﾙ/ｽﾂｰﾙ		箇所	1	
	F-08 ﾘﾗｸｾﾞｰｼｮﾝﾍﾞﾝﾁ		箇所	2	
	F-09 ｺﾝｸﾘｰﾄｳｫｰﾙ		箇所	1	
	F-10 飛び石		m	94	
ﾊﾟｰｺﾞﾗ工					
	F-01 ﾊﾟｰｺﾞﾗ		箇所	2	

種　　別	算　　式	単位	数　　量
ﾍﾞﾝﾁ・ﾃｰﾌﾞﾙ工			
F-02-a ﾛﾝｸﾞﾍﾞﾝﾁ(ｺﾝｸﾘｰﾄ)	N= 1	箇所	1
F-02-b ﾛﾝｸﾞﾍﾞﾝﾁ(ｺﾝｸﾘｰﾄ)	N= 2	箇所	2
F-02-c ﾛﾝｸﾞﾍﾞﾝﾁ(ｺﾝｸﾘｰﾄ)	N= 3	箇所	3
F-02-d ﾛﾝｸﾞﾍﾞﾝﾁ(ｺﾝｸﾘｰﾄ)	N= 2	箇所	2
F-02-e ﾛﾝｸﾞﾍﾞﾝﾁ(ｺﾝｸﾘｰﾄ)	N= 1	箇所	1
F-03-a ﾛﾝｸﾞﾍﾞﾝﾁ(ｺﾝｸﾘｰﾄ+再生木ﾃﾞｯｷ)	N= 1	箇所	1
F-03-b ﾛﾝｸﾞﾍﾞﾝﾁ(ｺﾝｸﾘｰﾄ+再生木ﾃﾞｯｷ)	N= 1	箇所	1
F-04 ｽﾄﾚｰﾄﾍﾞﾝﾁ	N= 2	箇所	2
F-05 ﾃｰﾌﾞﾙ	N= 7	箇所	7
F-06 無垢石ｽﾂｰﾙ	N= 7	箇所	7
F-07 ﾄﾗｲｱﾝｸﾞﾙﾃｰﾌﾞﾙ/ｽﾂｰﾙ	N= 1	箇所	1
F-08 ﾘﾗｸｾﾞｰｼｮﾝﾍﾞﾝﾁ	N= 2	箇所	2
F-09 ｺﾝｸﾘｰﾄｳｫｰﾙ	N= 1	箇所	1
F-10 飛び石	L=0.6×157　　= 94.2	m	94.20

種　　別	算　　式	単位	数　　量
ﾊﾟｰｺﾞﾗ工			
F-01 ﾊﾟｰｺﾞﾗ	N=2	箇所	2